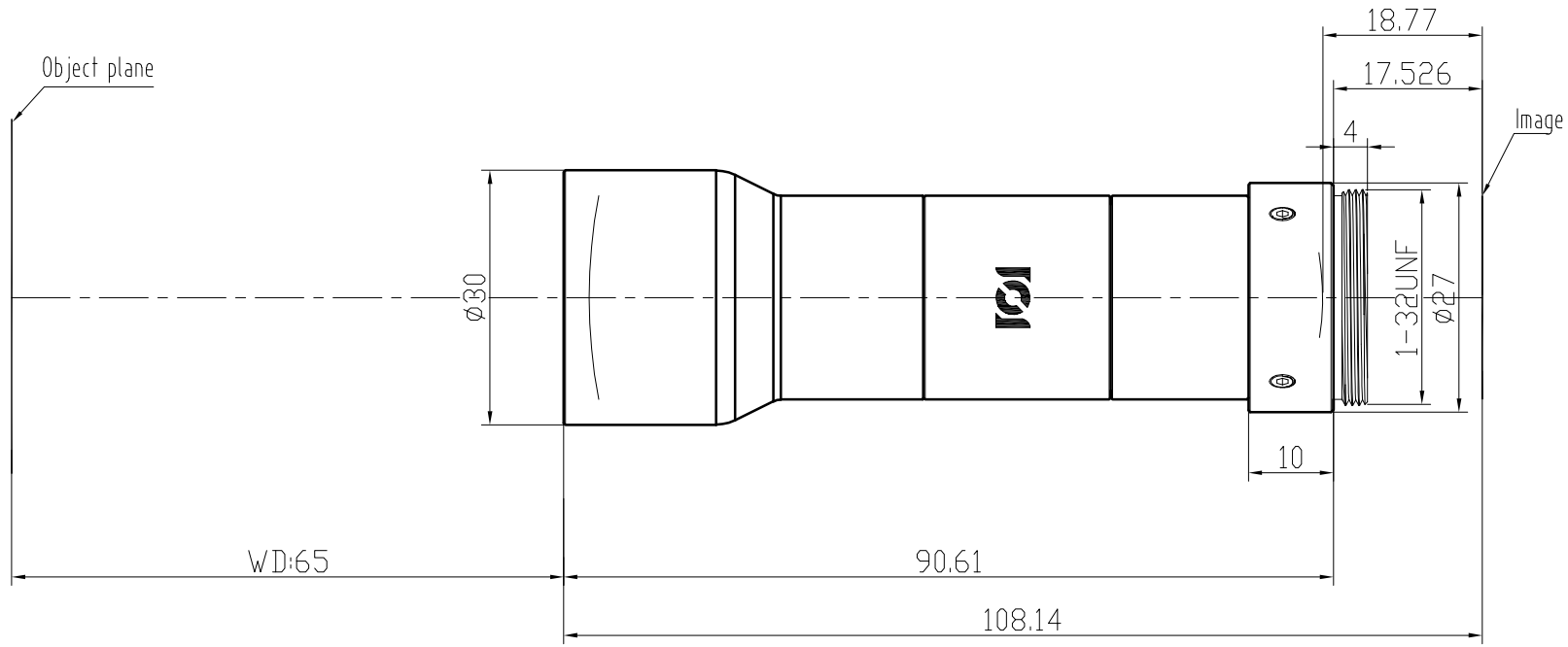

主要参数		
	Reduction Radio	1.0×
	Max Image Circle	2/3"
	F.No	11
	Object NA	0.045
	WD	65mm
	FOV(D×H×V)	11×8.8×6.6
	TV Distortion	0.1%
	Telecentricity	< 0.1°
	TTL	108.14mm
	Mount	C Mount
	Resolution	7.5μ

标记	处数	更改文件号	担当	变更日期

TOLERANCE:
. LINEARITY TOLERANCES ±0.05
. ANGULAR TOLERANCES ARE±30'
. DRAFT ANGLES AREA±0.5°/SIDE

三角法

设计			名称
校对			
审核			代号
批准			

材料(环保)	单位	比例
	mm	1:1
MV65101B技术规格图	页码	1/1
MV65101B-SPEC	版本	V2.0

A4

CHIOPT