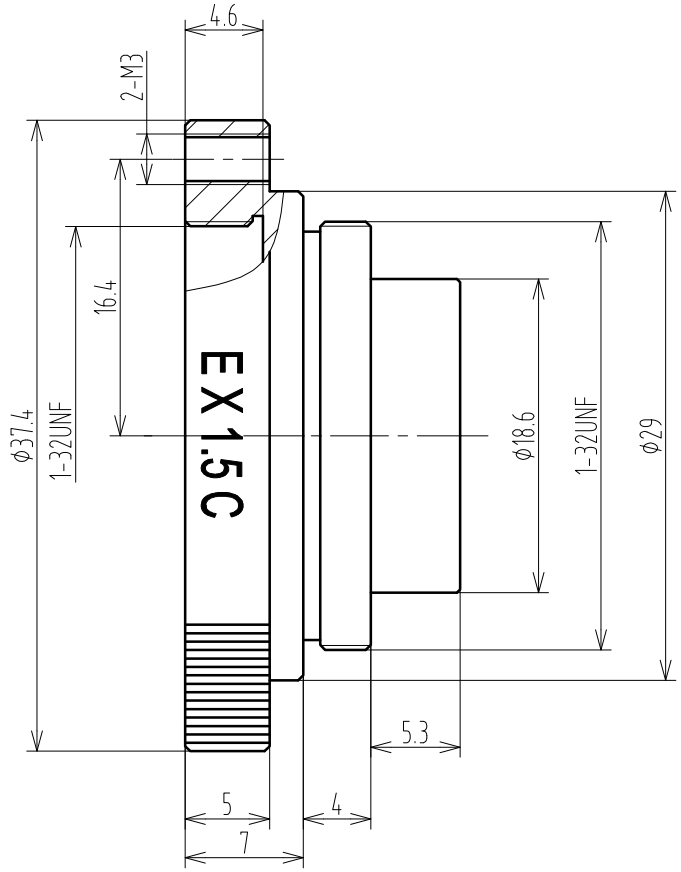

					TOLERANCE: . LINEARITY TOLERANCES ±0.05 . ANGULAR TOLERANCES ARE±30' . DRAFT ANGLES AREA±0.5°/SIDE	三角法		材 料(环 保) ----	单位	比 例
									mm	2.5:1
					设 计			名称	扩倍镜(1.5X)	页 码
					校 对					1/1
					审 核			代号	BA1501A SPEC	版 本
标记	处数	更改文件号	担当	变更日期	批 准					V0

CHIOPT