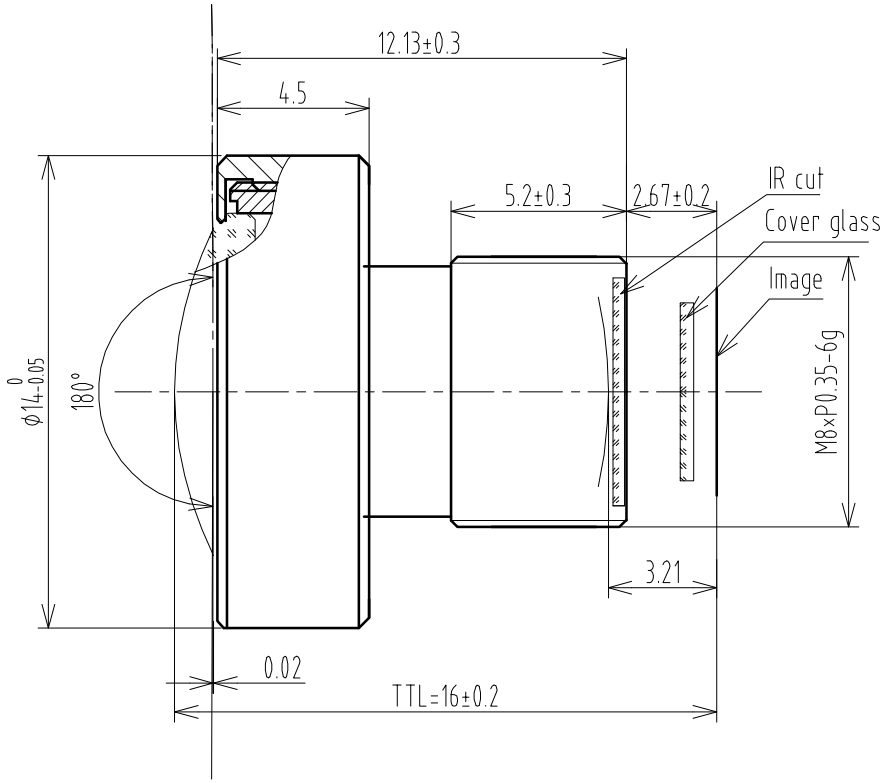

Main Specification		
Sensor		1/3
Max image		Φ6.1
F.No		2.8 ±5%
EFL		2±5%
FOV(°)	H	140±3%
	V	106±3%
	D	180±3%
FFL(IR cut(t=0.35)in + Cover glass(t=0.4)in)		2.67±0.2
BFL(IR cut(t=0.35)in + Cover glass(t=0.4)in)		3.21±0.2
TTL		16±0.2
Optical Distortion		<-99.5%(D)
Structcure		6G+IR
Water-Repellent Function		IP67
Resolution		(1.3M) C>125LP/MM 0.7F >80LP/MM
SURFACE QUALITY		
Center		60-40
Margin		60-40

版本	处数	更改文件号	担当	变更日期

TOLERANCE:
. LINEARITY TOLERANCES ±0.05
. ANGULAR TOLERANCES ARE±30'
. DRAFT ANGLES AREA±0.5°/SIDE

三角法

设计			名称	CV0222A规格图
校对				
审核			代号	CV0222A
批准				

材料(环保)	单位	比例
	mm	5:1
	页码	1/1
	版本	V0

CHIOPT