Main Specification		
Sensor		1/3.2"
Max image		ϕ5.8
F.No		2.0±5%
EFL		2.0
FOV(°)	D(5.6mm)	152°±5°
	H(4.48mm)	124°±5°
	V(3.36mm)	94°±5°
FFL(IR (t=0.3)+Cvoer glass(t=0.5)in)		3.32±0.2
BFL(IR (t=0.3)+Cvoer glass(t=0.5)in)		4.26±0.2
TTL		21.1±0.2
Relative illumination		40%
Optical Distortion		≤67%(D)
Structcure		6G
Resolution		1.3M
CRA		15°
Resolution		
Axis		≥0.35@160lp/mm
0.7Y	T	≥0.33@120lp/mm
	S	≥0.45@120lp/mm
SURFACE QUALITY		
Center		60-40 4
Margin		60-40 4

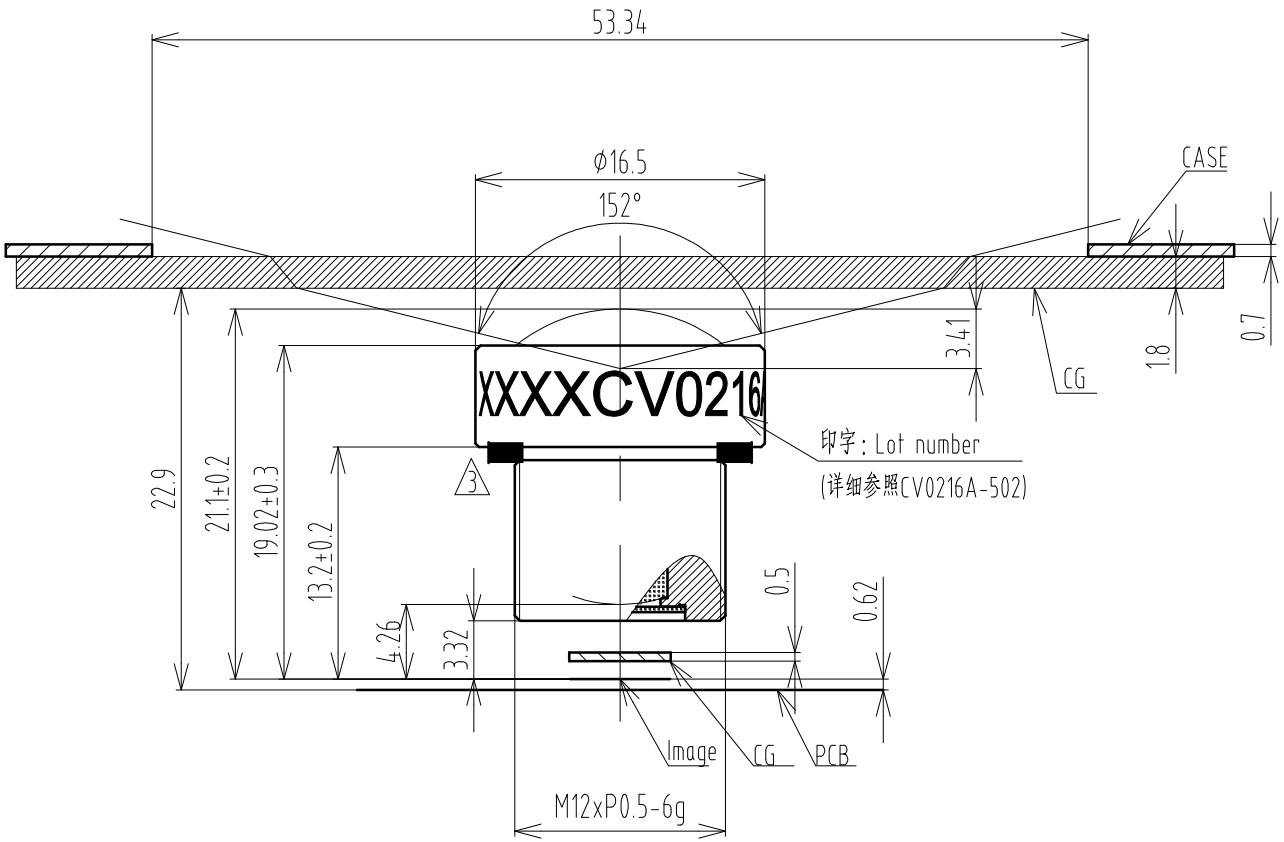

					TOLERANCE: . LINEARITY TOLERANCES ±0.05 . ANGULAR TOLERANCES ARE±30' . DRAFT ANGLES AREA±0.5°/SIDE	三角法		材 料(环 保)	单位	比 例
									mm	5:1
					设 计	刘文斌	2024-12-05	名称	CV0216A LENS	页 码 1/1
4	2	CV0216A2024120501	刘文斌	2024-12-05	校 对					
3	1	CV0216A2019110901	wei	2019-11-09	审 核			代号	CV0216A SPEC	版 本 V04
版本	处数	更改文件号	担当	变更日期	批 准					

A4

CHIOPT