Main Specification					
Sensor		1/3"(OV4689)			
Sensor Size		ϕ6.176			
Structure		5G + IR(650)			
EFL		2.9±5%			
BFL (Cover glass(t=0.4))		INF	4.51±0.2		
		0.5m	4.53		
FFL (Cover glass(t=0.4))		INF	3.83±0.2		
		0.5m	3.85		
FNo.		2.5±5%			
FOV	D	147±5°(2Y=6.176)			
	H	117±5° (2Y=5.376)			
	V	62±5° (2Y=3.04)			
Optical Distortion		<69%(2Y=6.176)			
Relative illumination		≥50%			
Max Image Circle		ϕ6.4			
Thread		ϕ11.5			
Barrel Material		LY6061(黑)			
Water-Repellent Function		IP67			
Chief Ray Angle		13.6°			
Field	0.2	0.4	0.6	0.8	1.0
2Y'(mm)	1.23	2.47	3.7	4.94	6.176
Angle	3.44	6.5	9.2	11.5	13.6
Entrance Puple Dia.		1.13			
Entrance Puple Position		1.65			
Exit Puple Dia.		4.85			
Exit Pupil Position		-12.37			

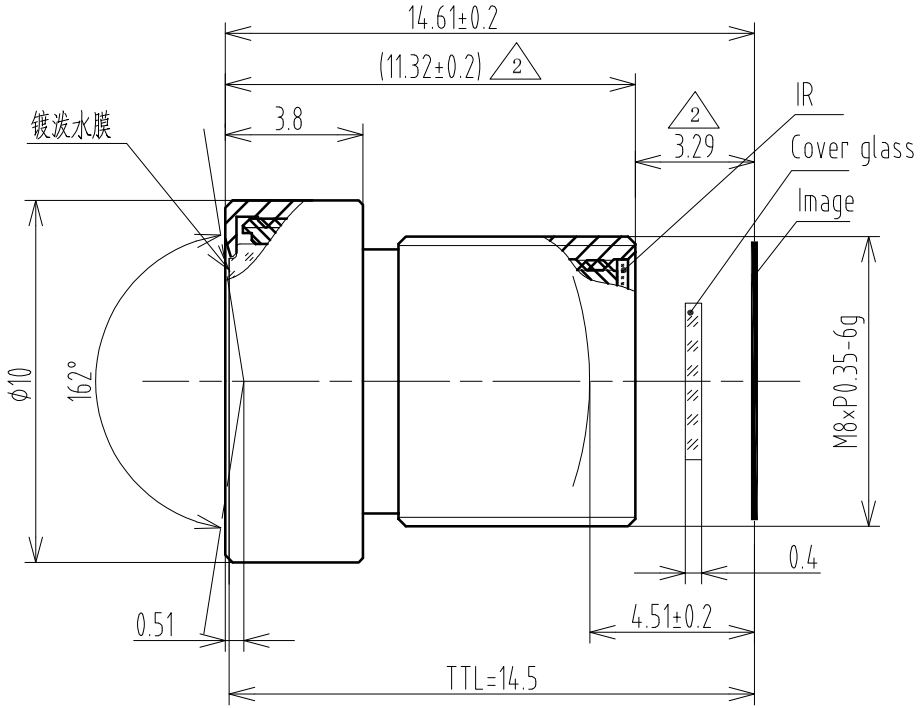

					TOLERANCE: . LINEARITY TOLERANCES ±0.05 . ANGULAR TOLERANCES ARE±30' . DRAFT ANGLES AREA±0.5°/SIDE	三角法	材 料(环 保)	单位	比 例
								mm	5:1
					设 计		名称	CV0215E规格书	页 码
					校 对				1/1
2	2	CV0215E2020042001	王开伟	2020.4.20	审 核		代号	CV0215E SPEC	版 本
版本	处数	更改文件号	担当	变更日期	批 准				V2

A4